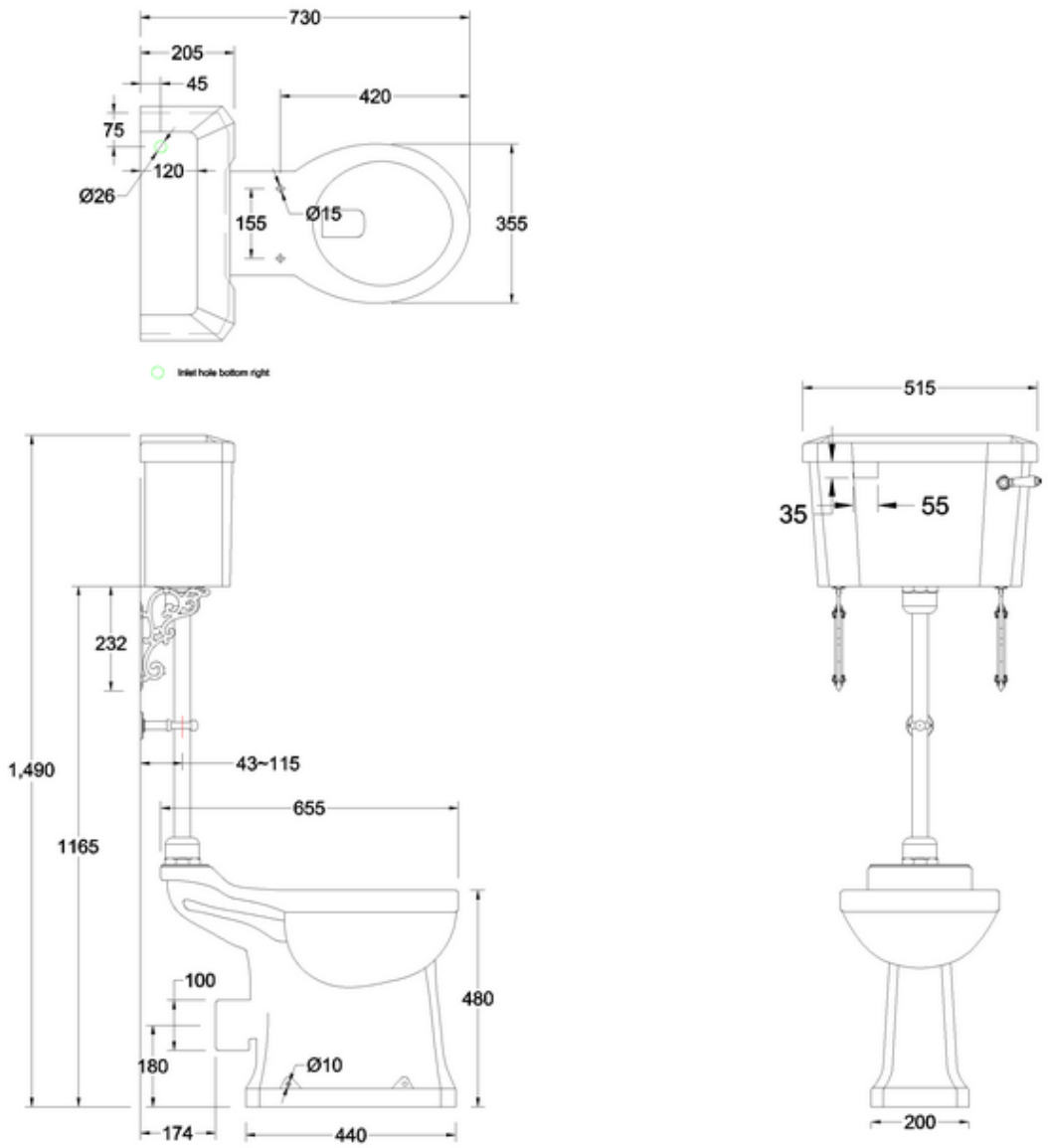
730
205
45
420
75
120
Ø26
155
Ø15
355
Inlet hole bottom right
515
35
55
232
1,490
43~115
655
1165
100
480
180
Ø10
174
440
200