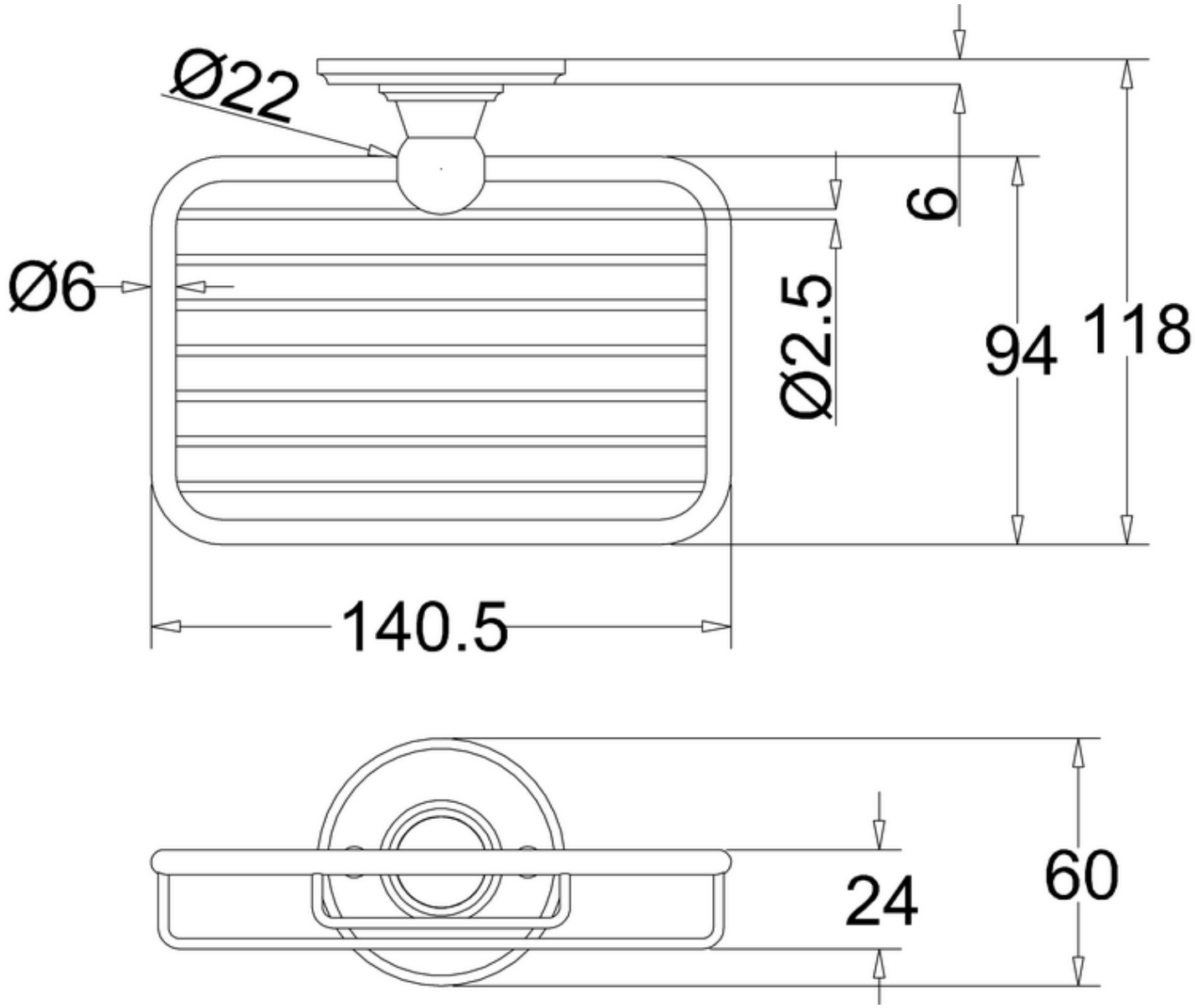
Ø22
6
Ø6
Ø2.5
94
118
140.5
24
60