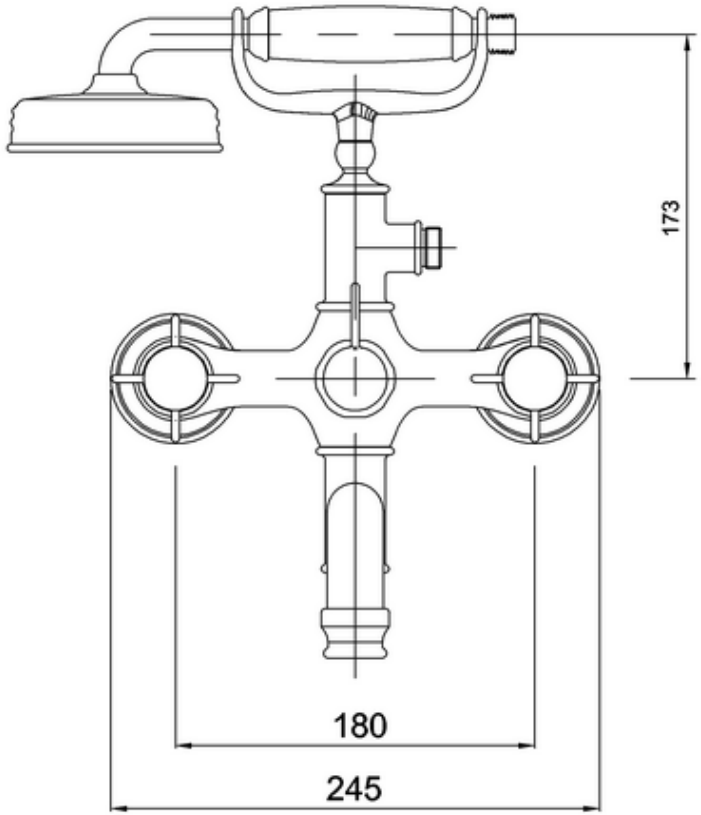
173
180
245

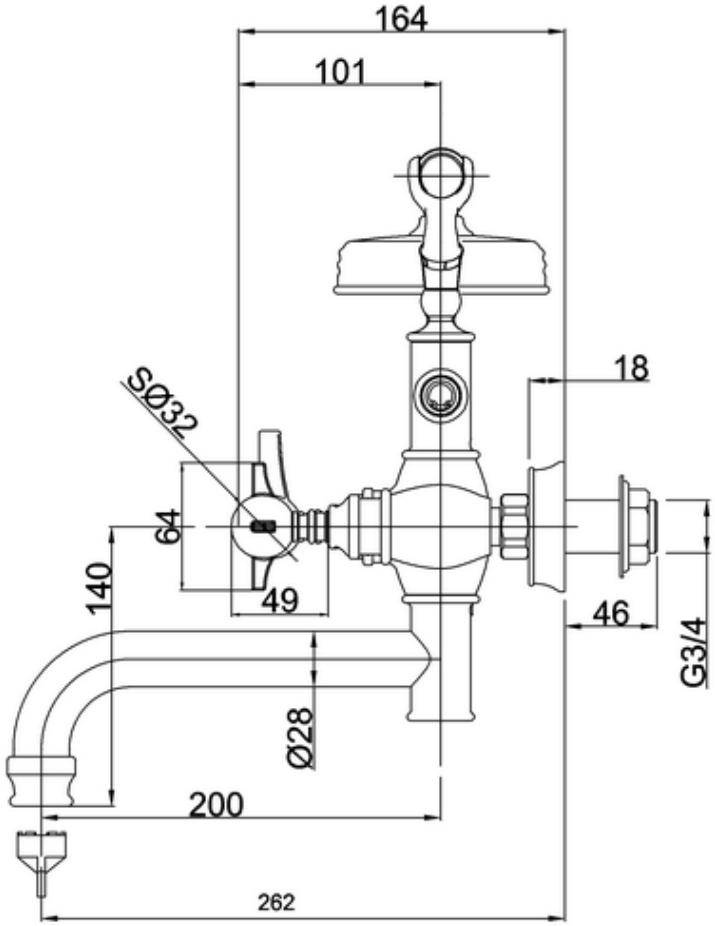
164
101
18
SØ32
64
49
140
46
G3/4
Ø28
200
262