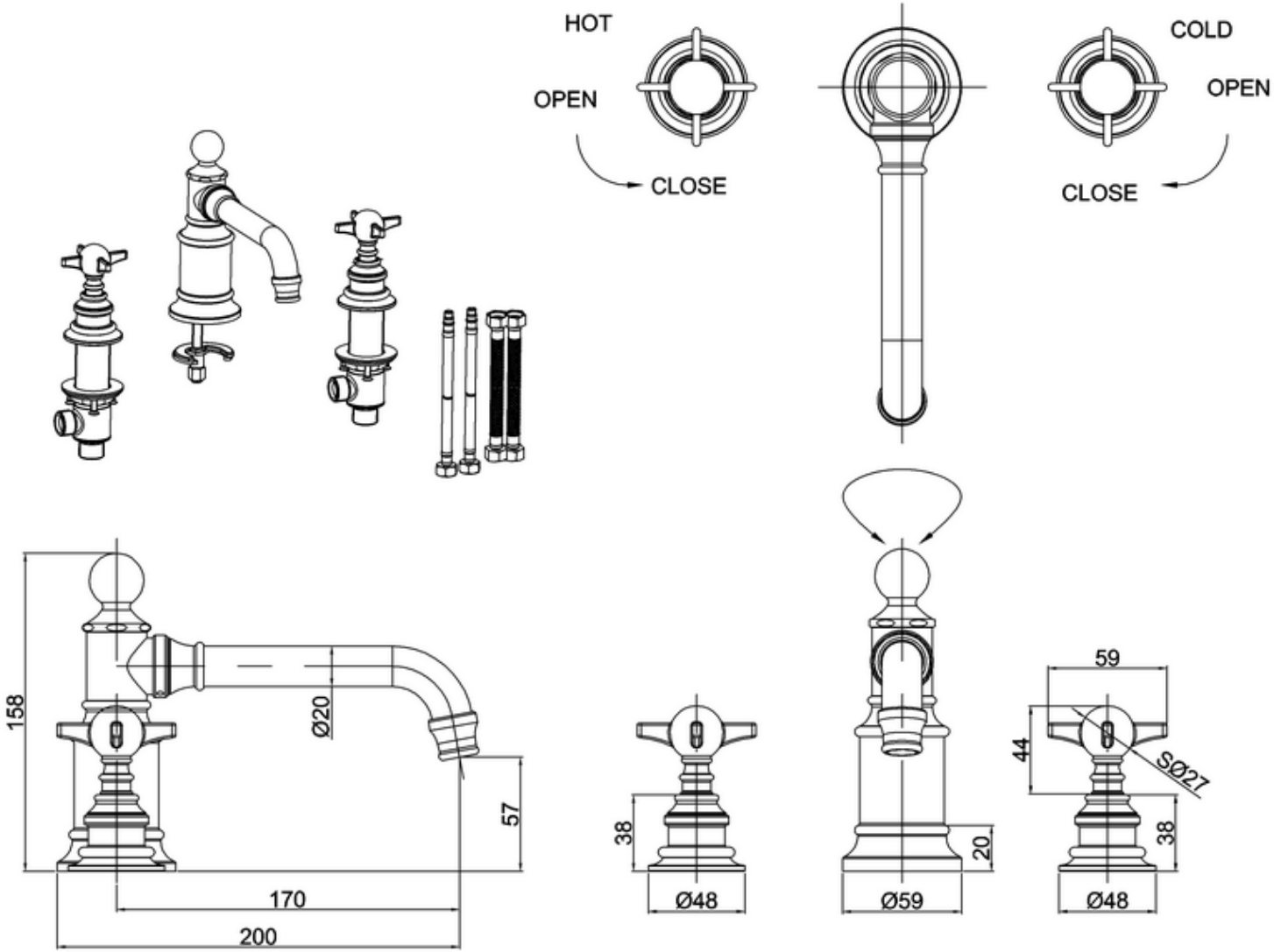
HOT
OPEN
CLOSE
COLD
OPEN
CLOSE
158
Ø20
57
170
200
38
Ø48
20
Ø59
59
44
SØ27
38
Ø48