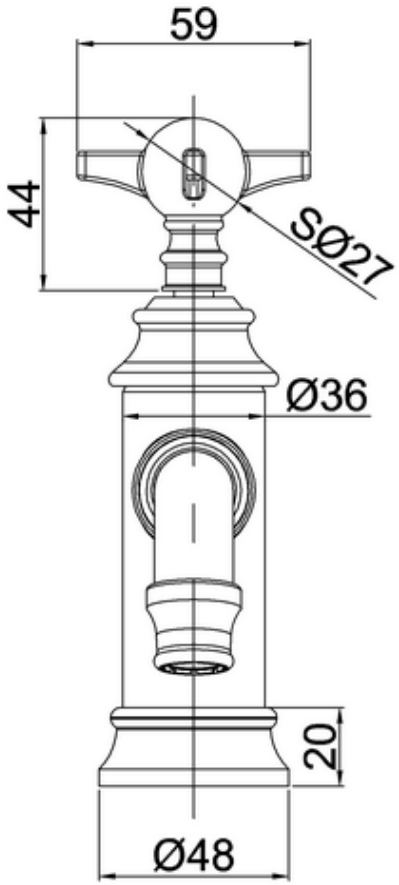
59
44
SØ27
Ø36
20
Ø48

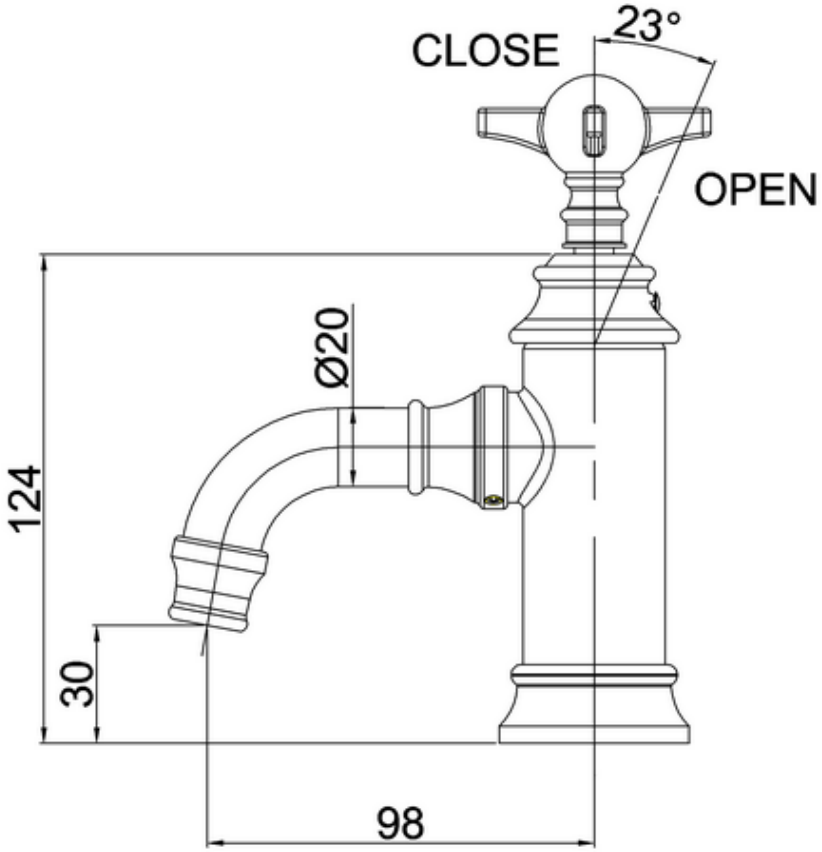
CLOSE
23°
OPEN
Ø20
124
30
98