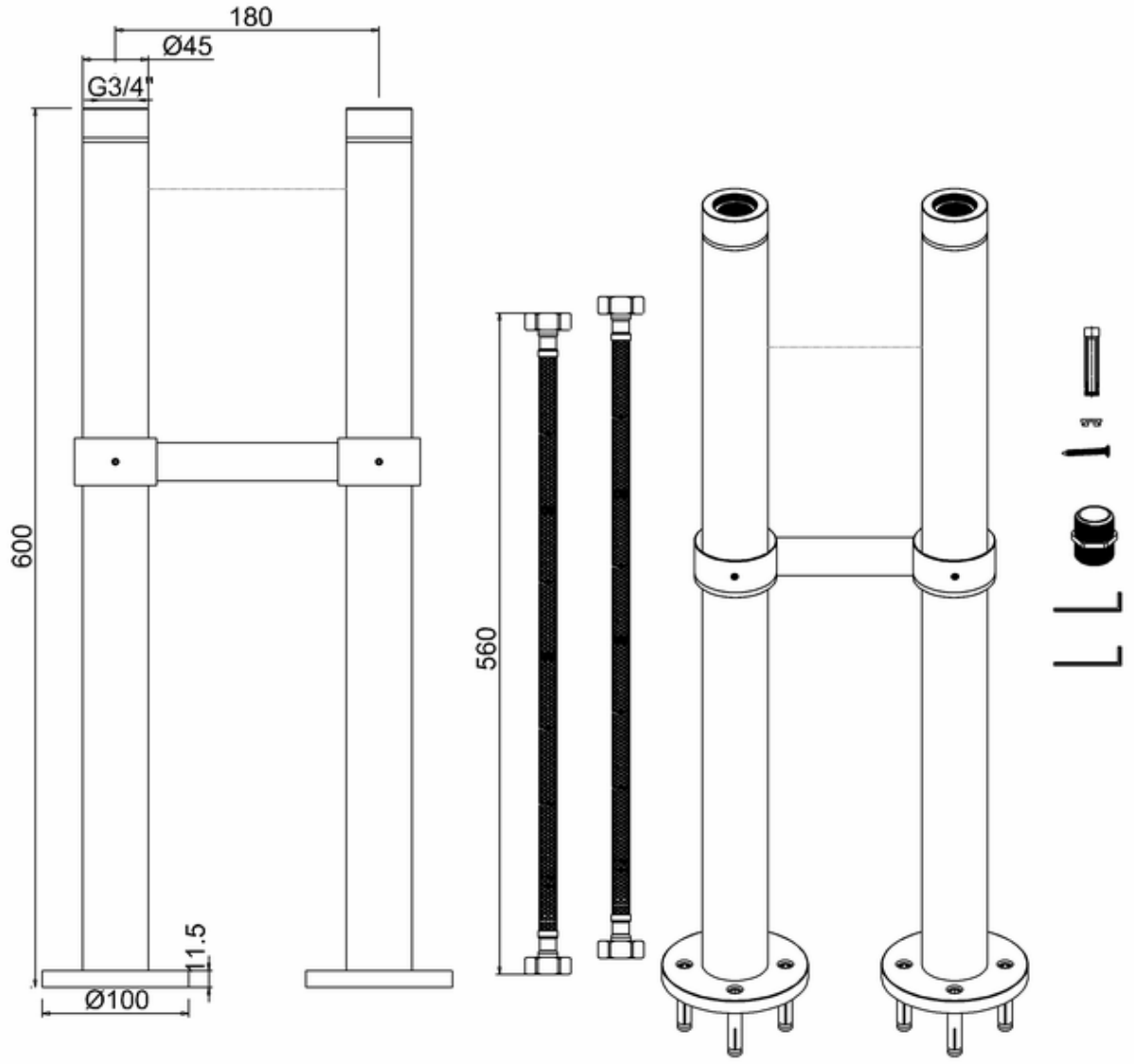
180
Ø45
G3/4"
600
11.5
Ø100
560