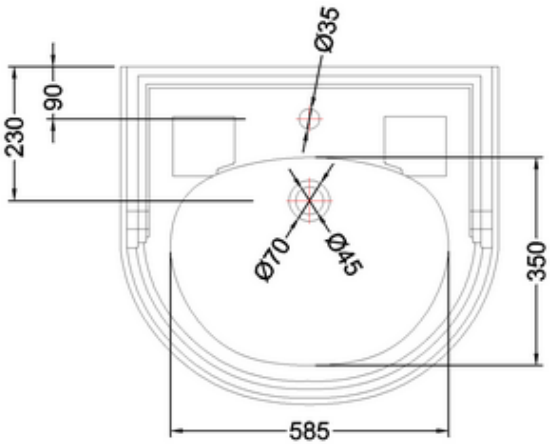
Ø35
90
230
Ø70
Ø45
350
585

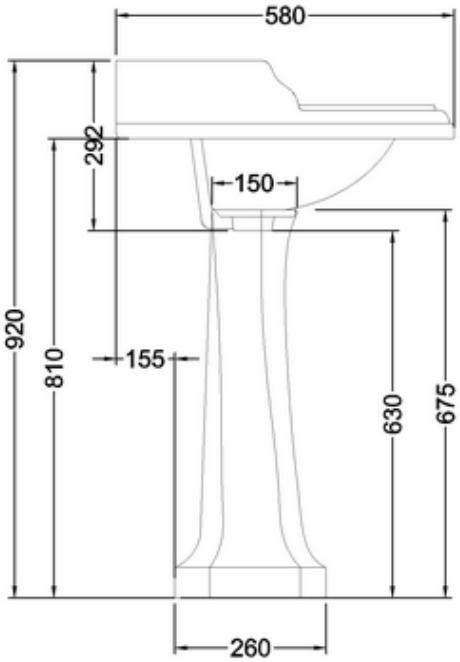
580
292
150
920
810
155
630
675
260

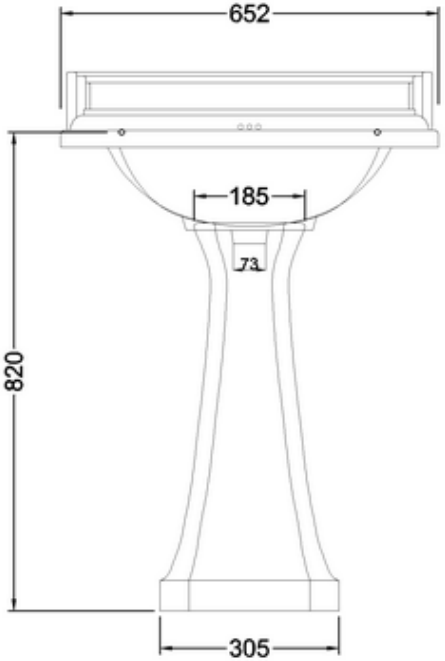
652
185
73
820
305