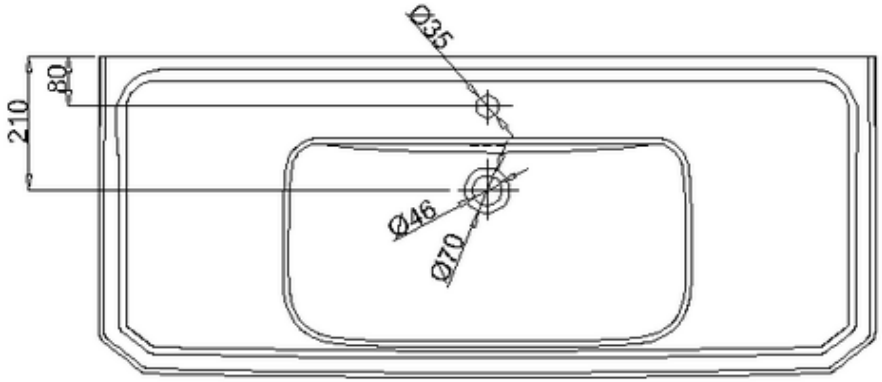
Ø35
80
210
Ø46
Ø70

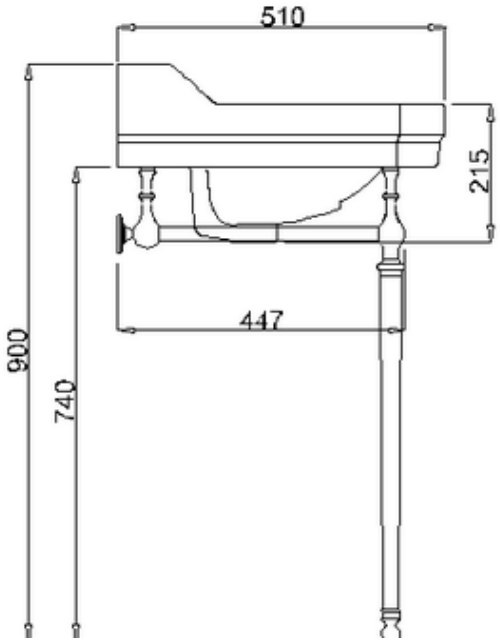
510
215
447
900
740

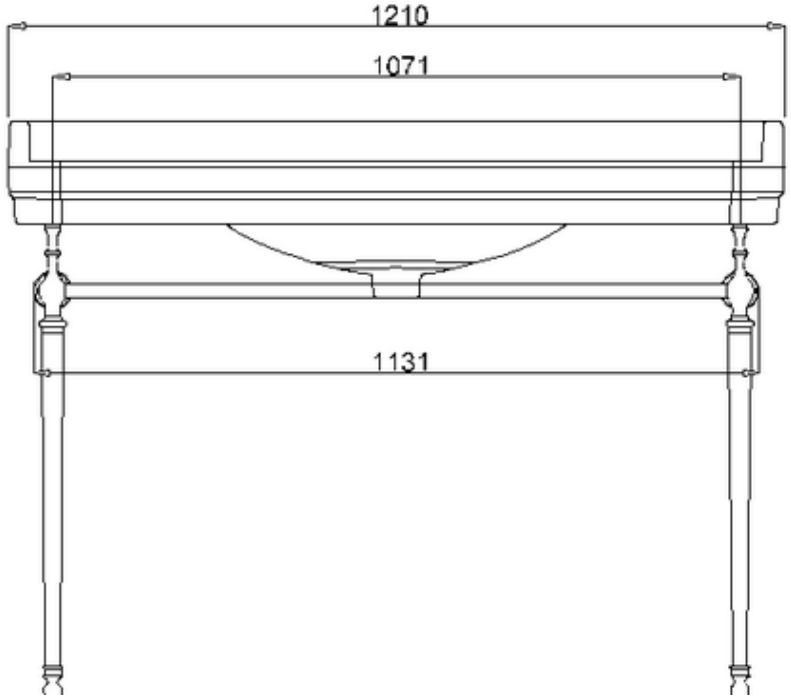
1210
1071
1131