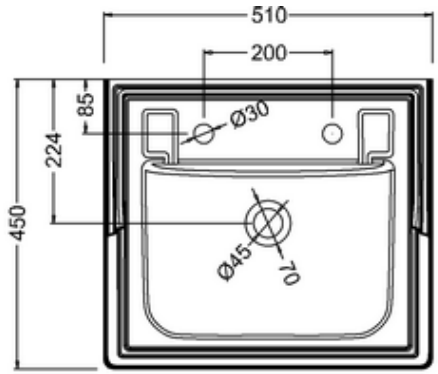
510
200
85
Ø30
224
450
Ø45
70

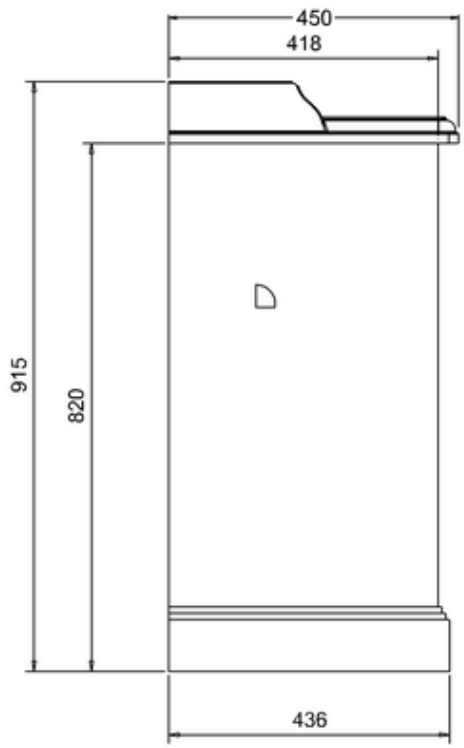
450
418
915
820
436

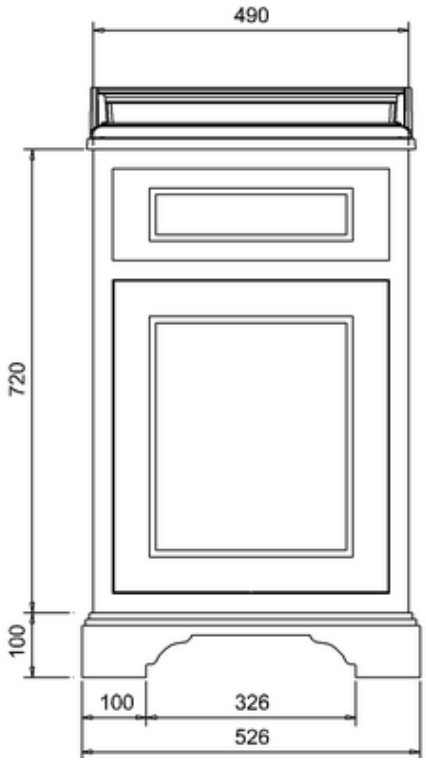
490
720
100
100
326
526