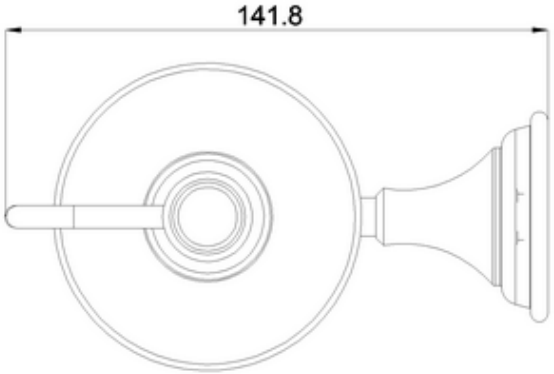
141.8

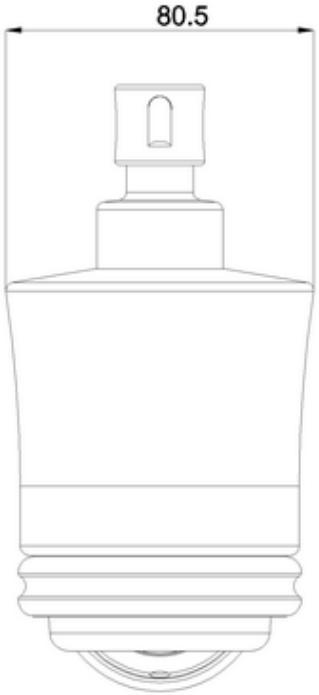
80.5

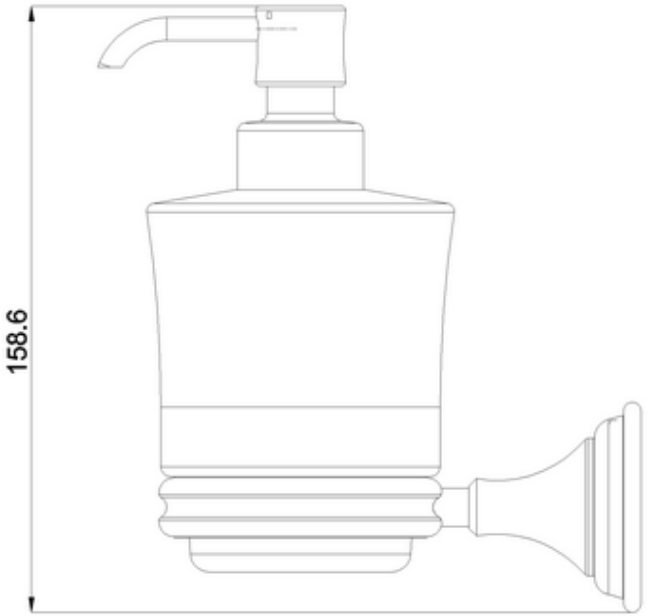
158.6