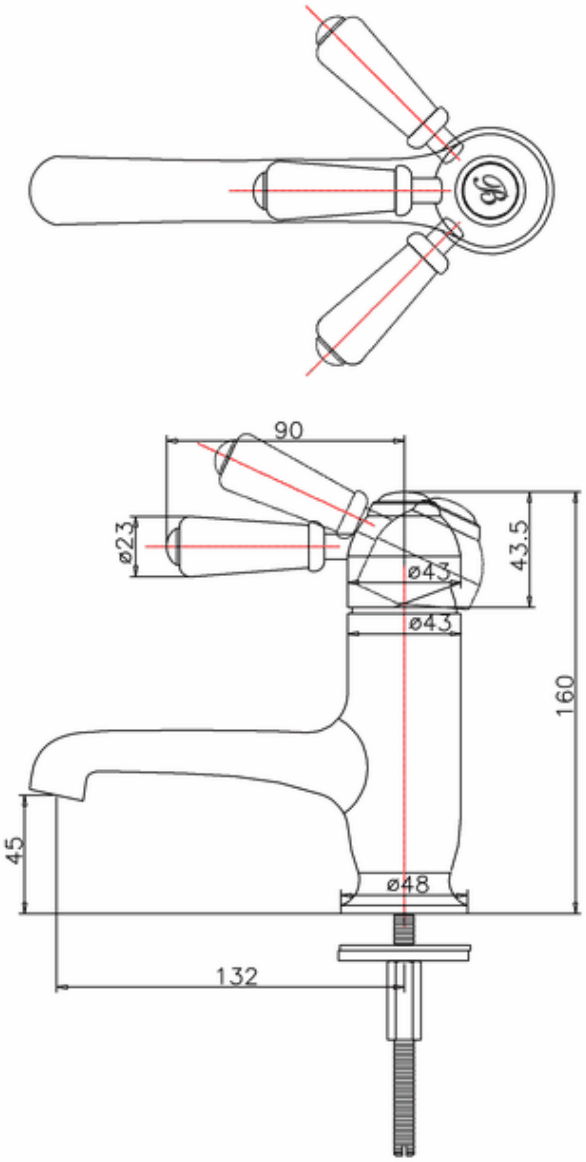
90
ø23
43.5
ø43
ø43
160
45
ø48
132