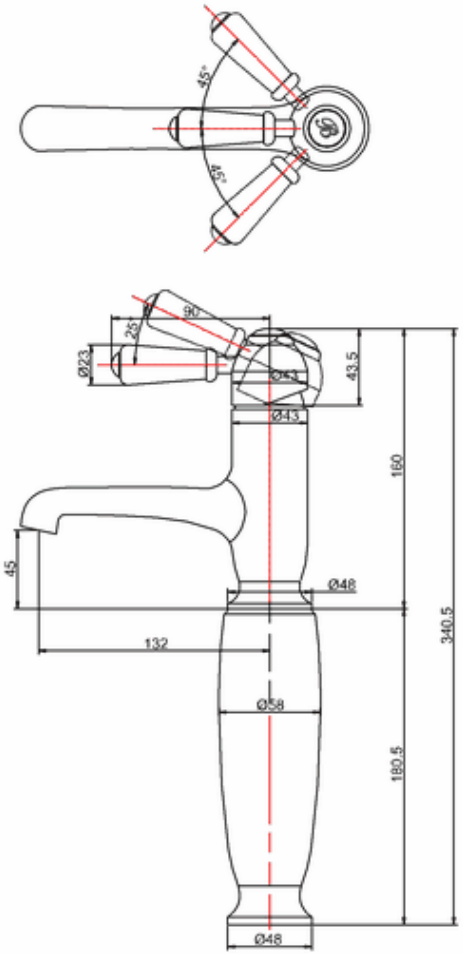
45°
45°
90°
25
Ø23
Ø43
Ø43
43.5
160
340.5
45
Ø48
132
Ø58
180.5
Ø48