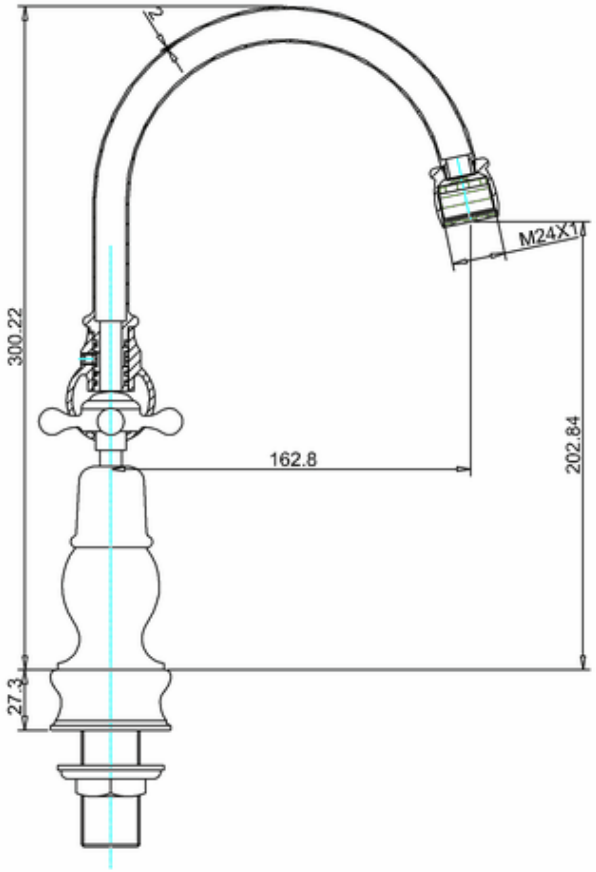
M24X1
300.22
162.8
202.84
27.3

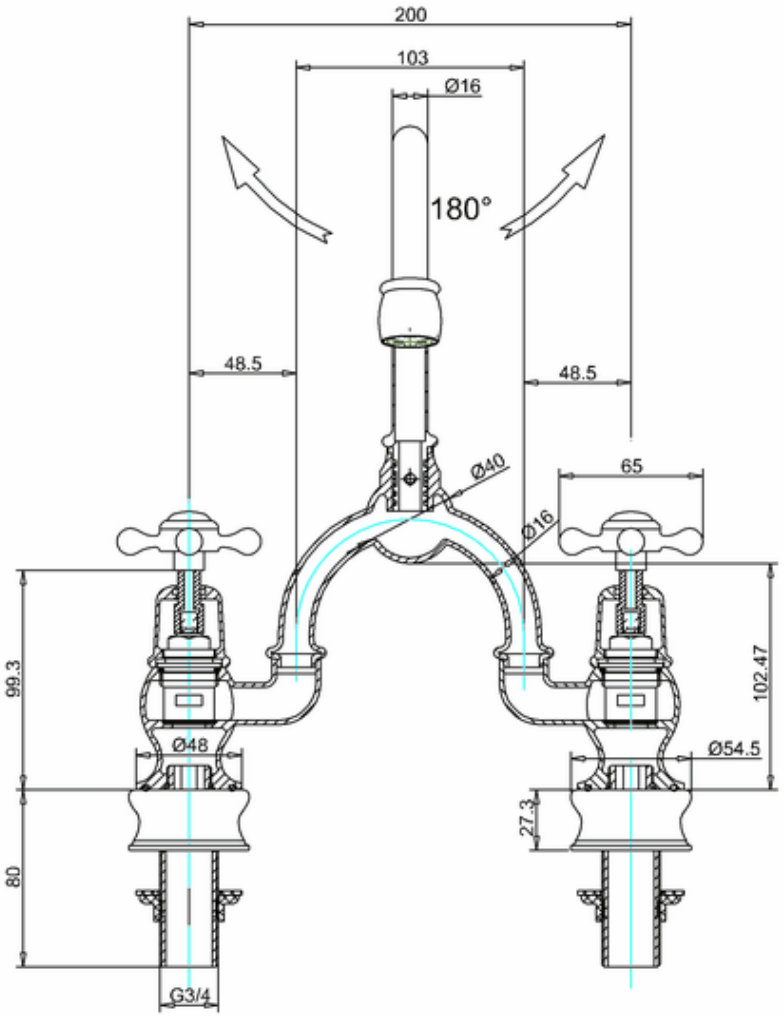
200
103
Ø16
180°
48.5
48.5
Ø40
65
Ø16
99.3
102.47
Ø48
Ø54.5
27.3
80
G3/4