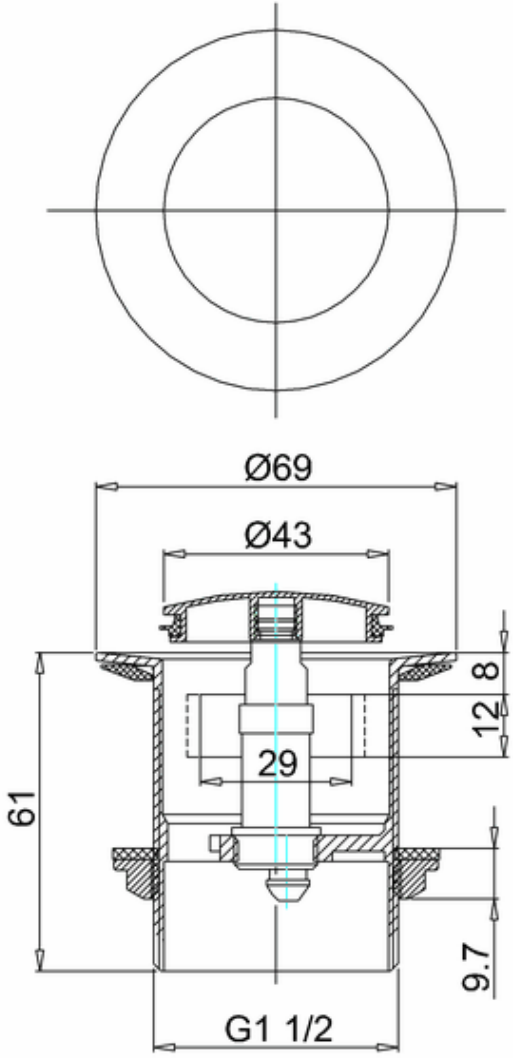
Ø69
Ø43
8
12
29
61
9.7
G1 1/2