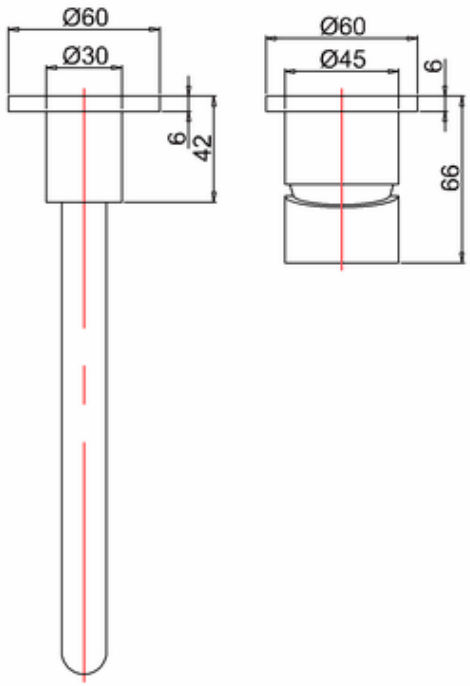
Ø60
Ø30
6
42
Ø60
Ø45
6
66

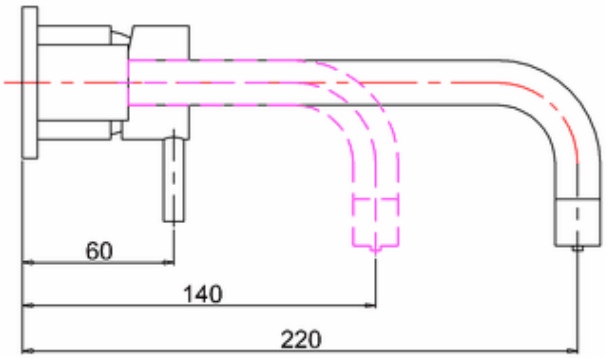
60
140
220

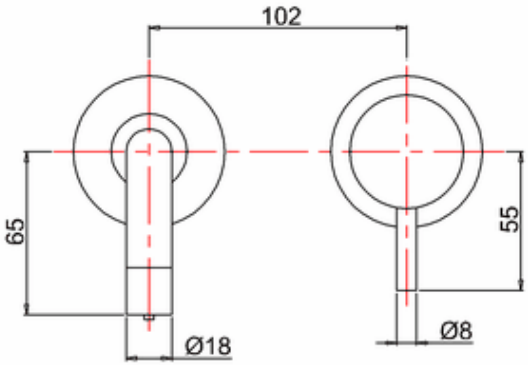
102
65
55
Ø18
Ø8