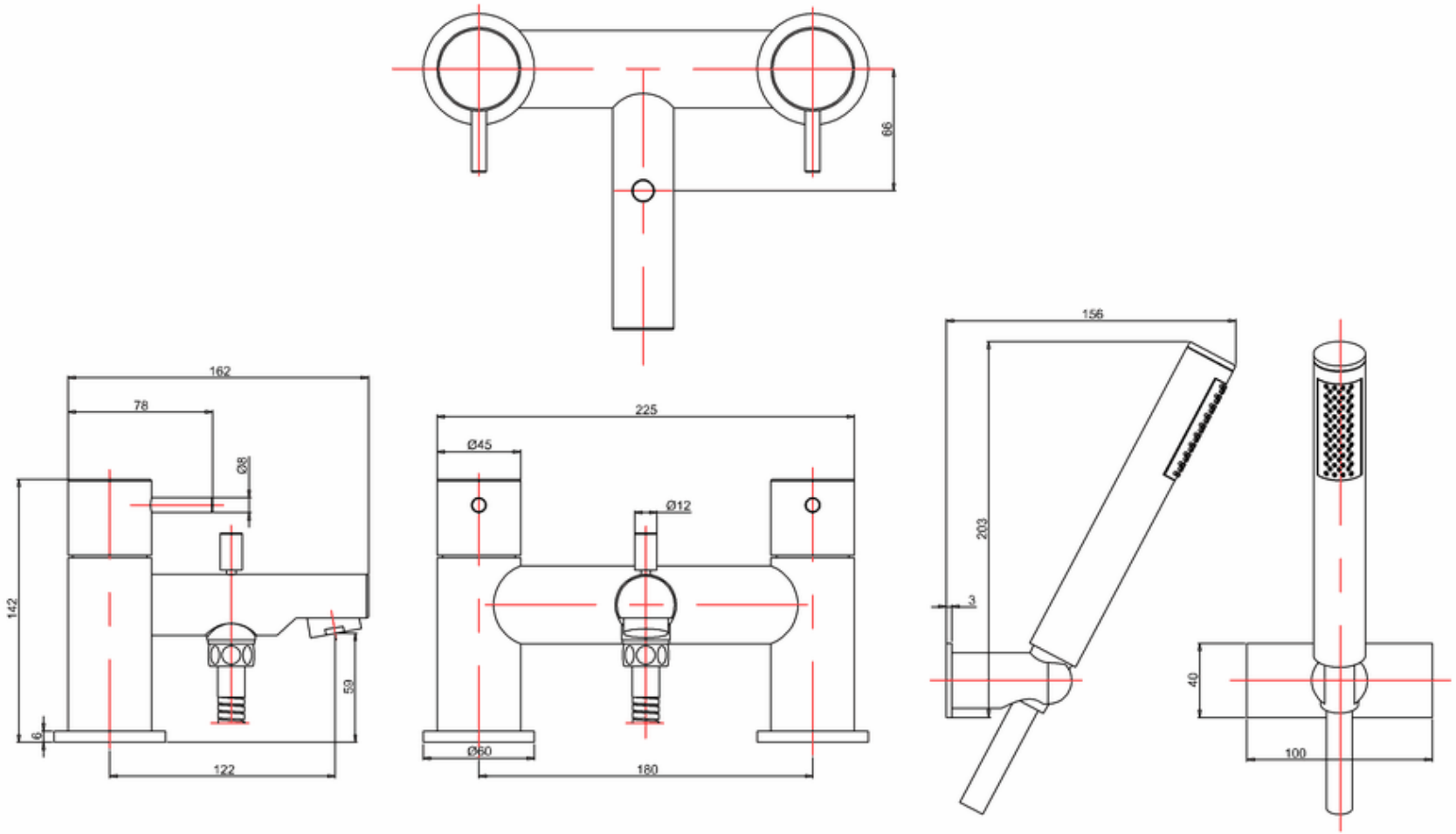
66
162
78
Ø8
142
59
6
122
225
Ø45
Ø12
Ø60
180
156
203
3
40
100