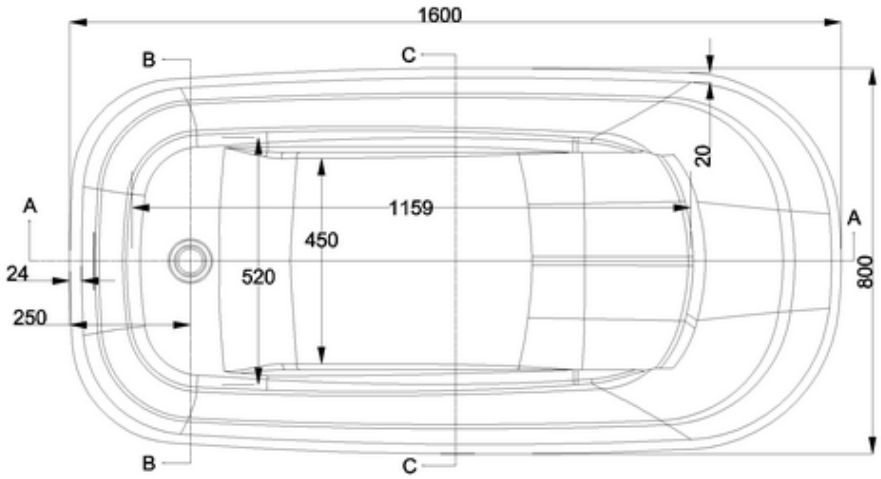
1600
B
C
20
A
1159
450
A
24
520
800
250
B
C

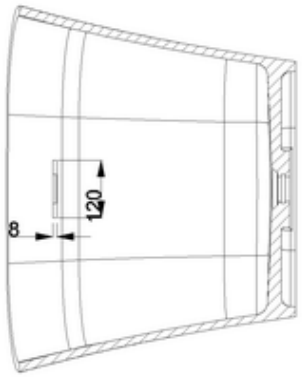
120
8

B-B

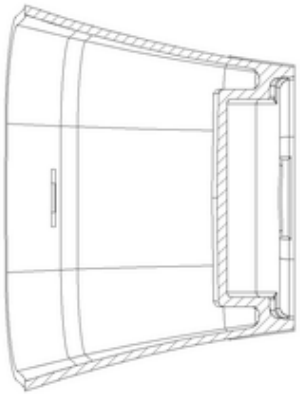

C-C

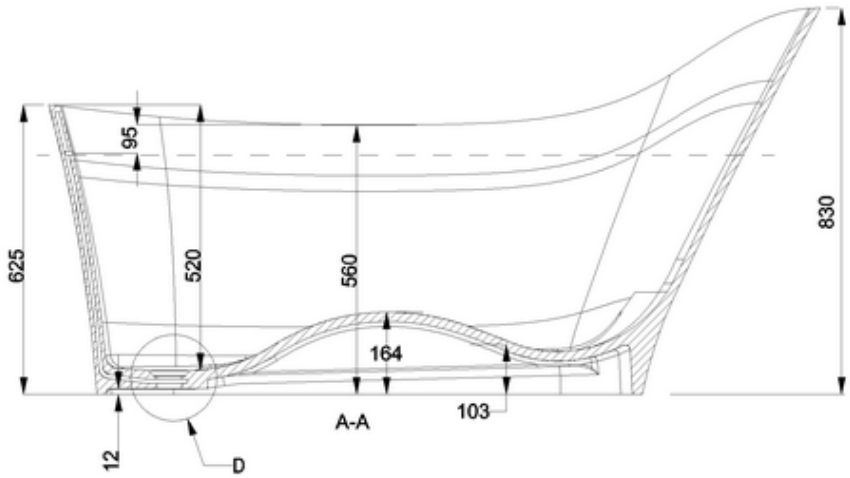
95
625
520
560
830
164
103
12
D

A-A

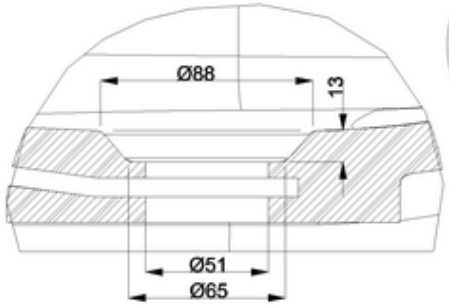
Ø88
13
Ø51
Ø65
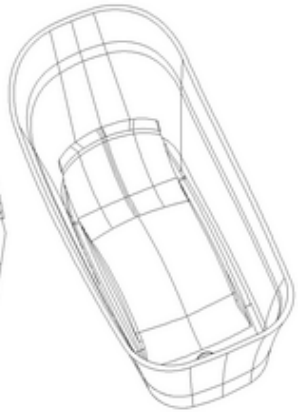
D
1:2