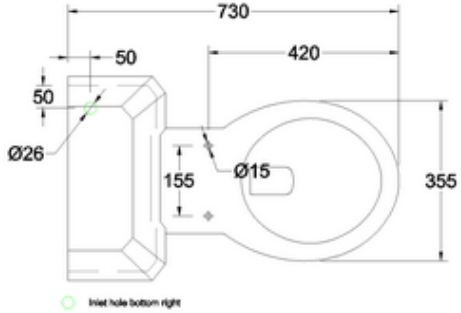
730
50
420
50
Ø26
155
Ø15
355
Inlet hole bottom right

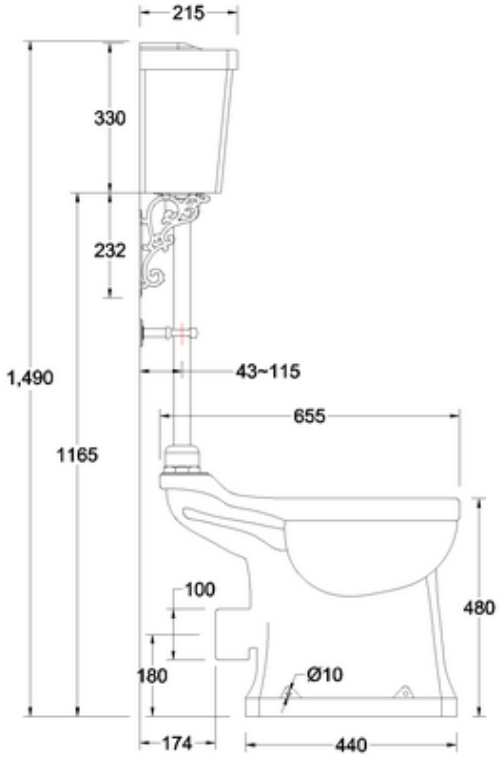
215
330
232
1,490
43~115
655
1165
100
480
180
Ø10
174
440

450
35
55
200