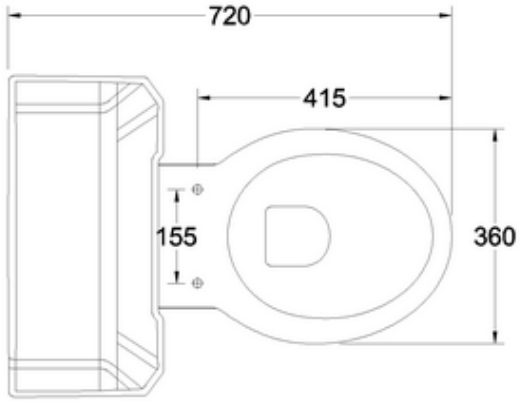
720
415
155
360

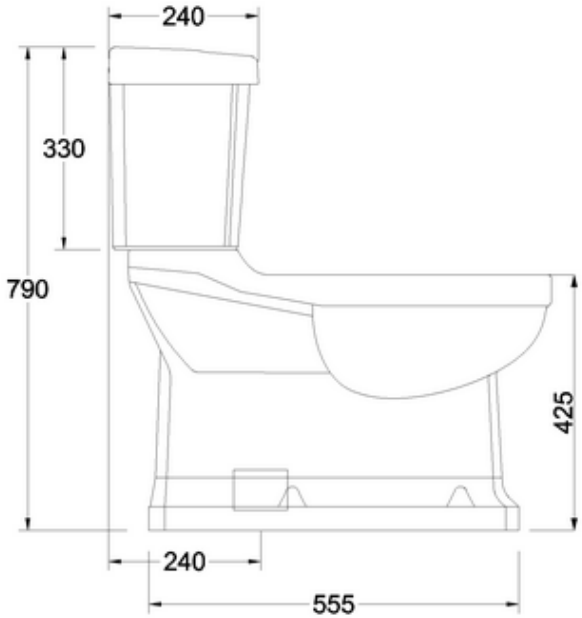
240
330
790
425
240
555

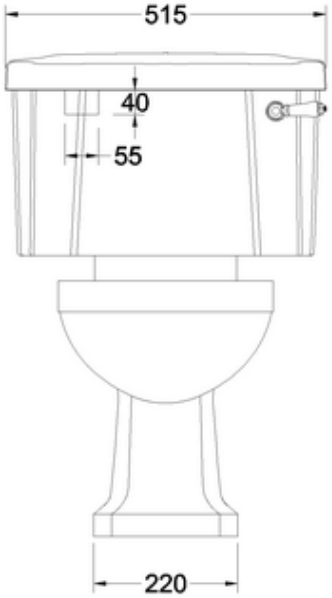
515
40
55
220