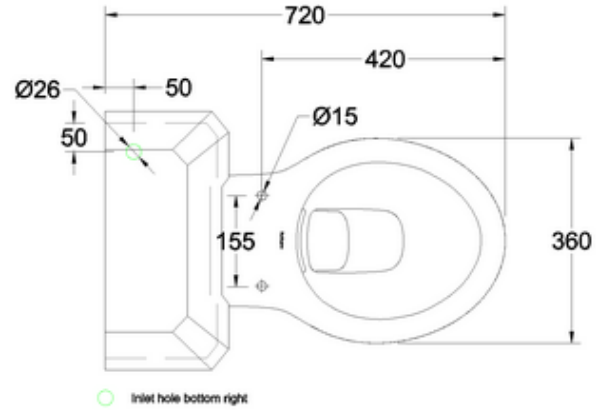
720
420
Ø26
50
50
Ø15
155
360
Inlet hole bottom right

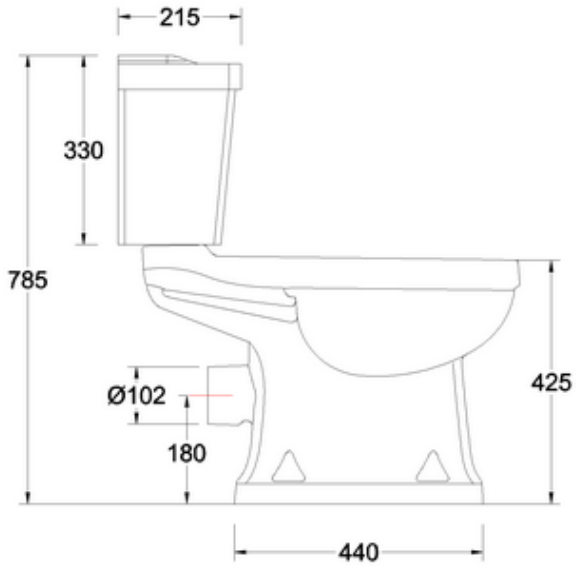
215
330
785
Ø102
180
425
440

450
35
55