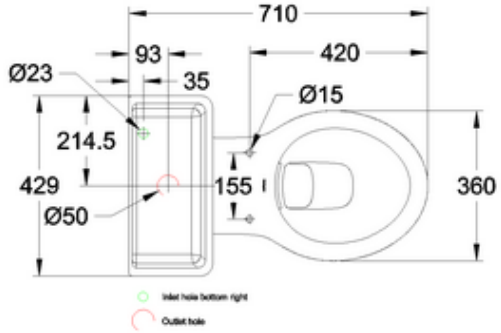
710
93
420
Ø23
35
Ø15
214.5
429
155
360
Ø50
Inlet hole bottom right
Outlet hole

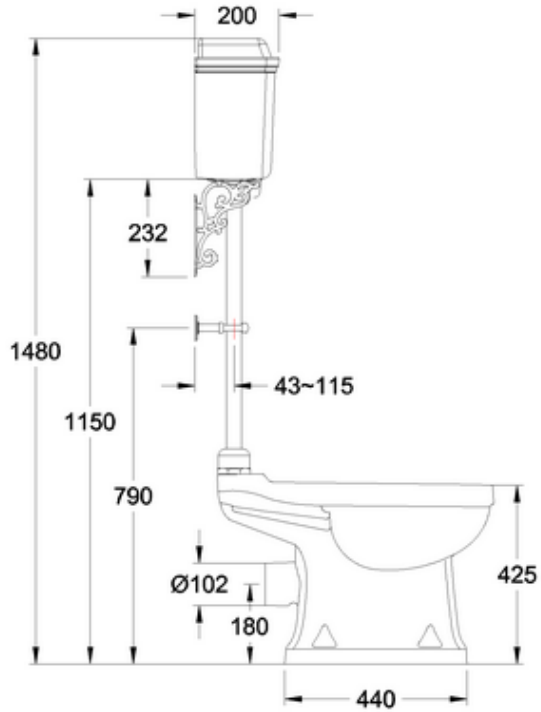
200
232
1480
43~115
1150
790
425
Ø102
180
440

429
THE
Burlington