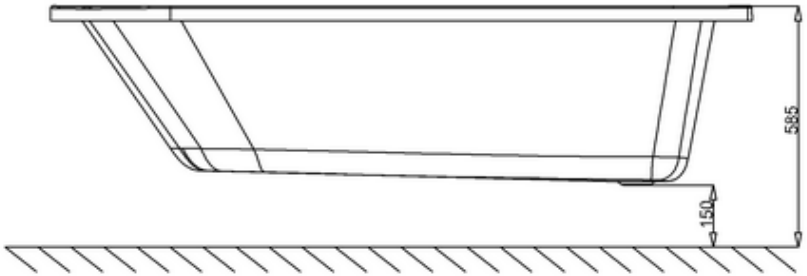

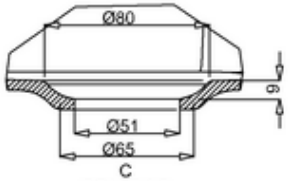

C
SCALE 1:2

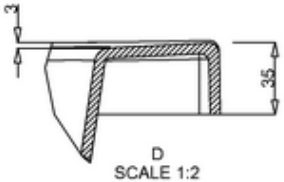

D
SCALE 1:2

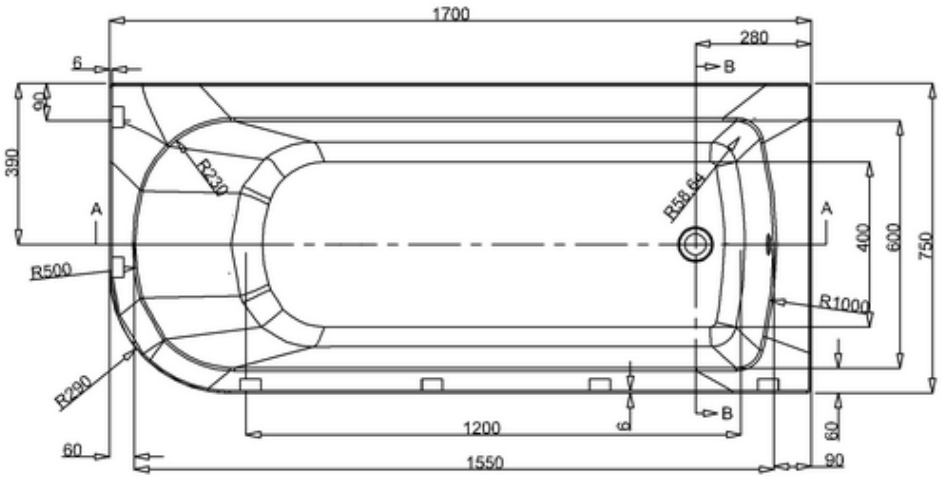

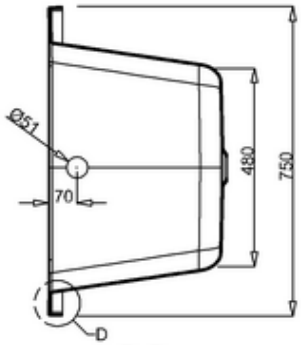

B-B

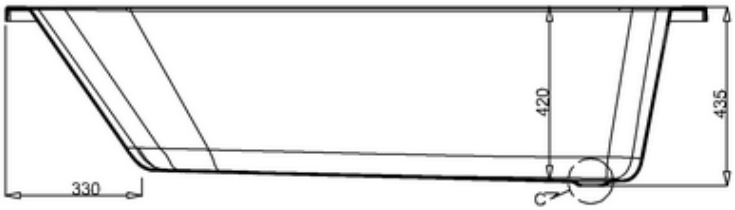
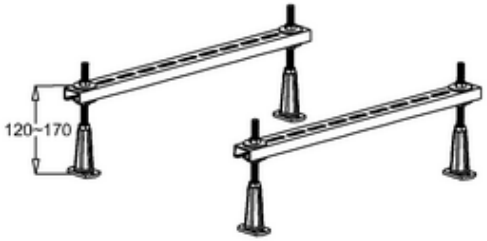
A-A