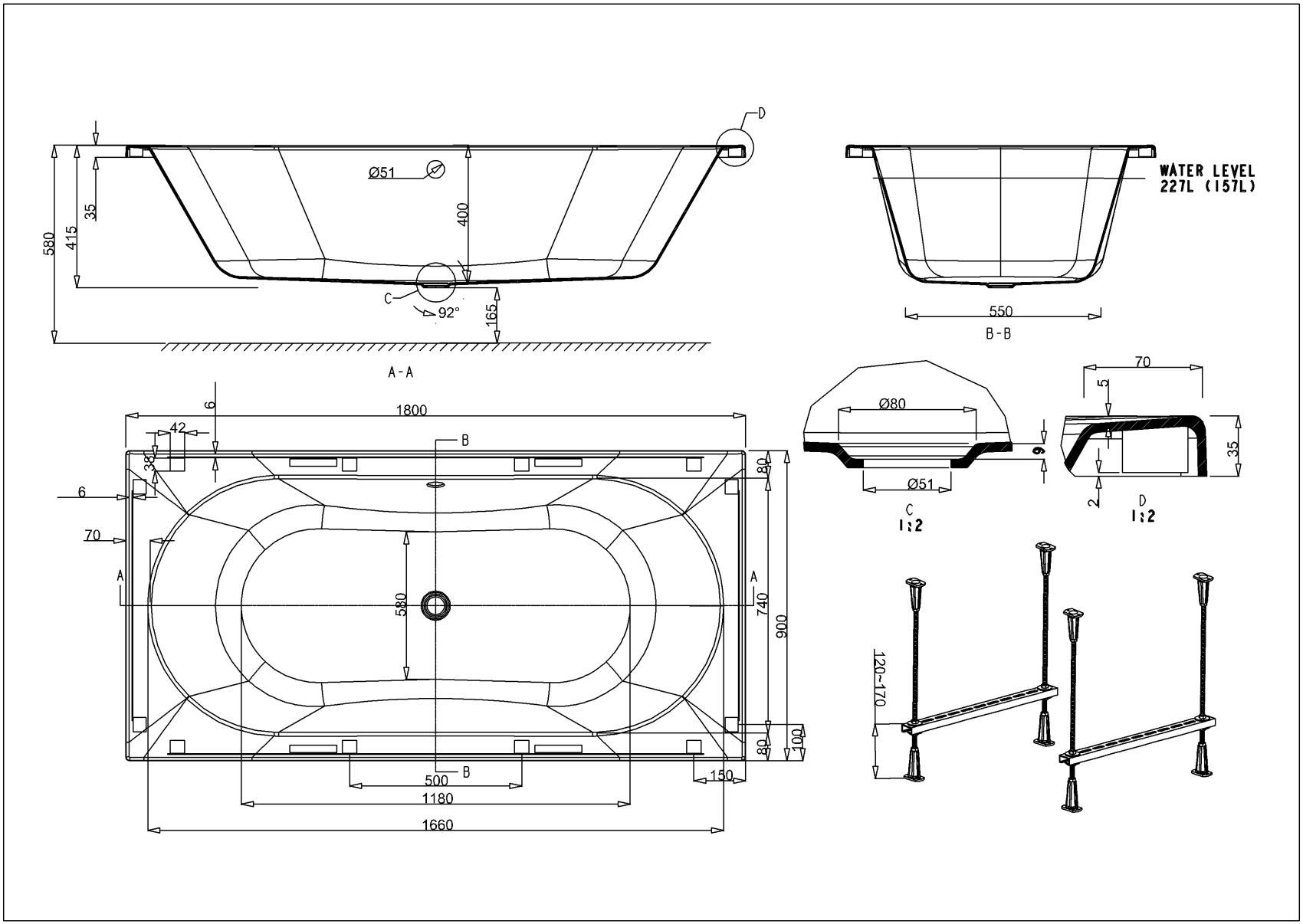

D
Ø51
400
580
415
35
C
92°
165
A-A
WATER LEVEL
227L (157L)
550
B-B
1800
6
42
38
B
6
70
A
A
580
740
900
80
80
100
B
500
1180
150
1660
Ø80
Ø51
9
C
1:2
70
5
35
2
D
1:2
120~170