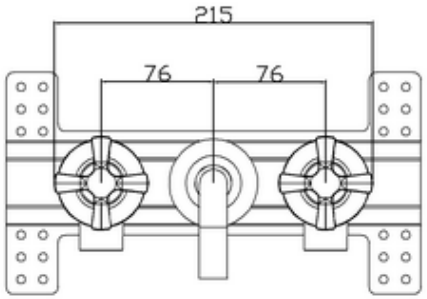
215
76
76

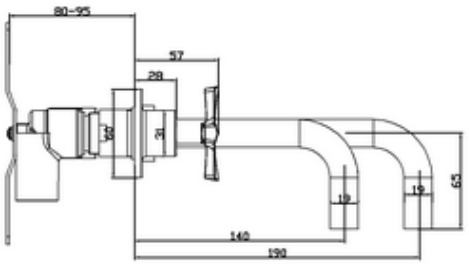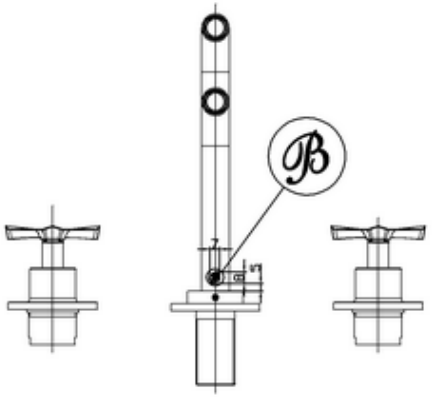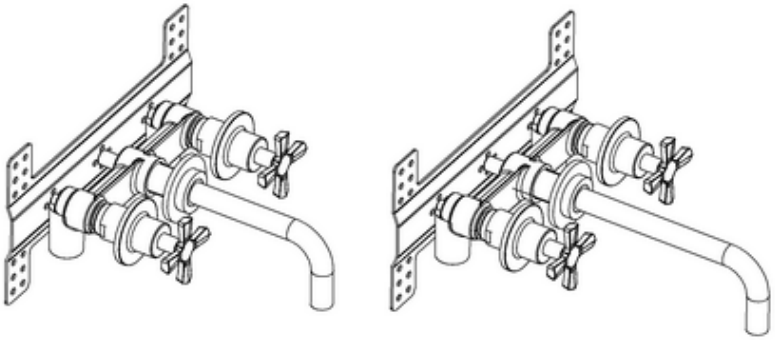
80-95
57
28
19
19
65
140
190