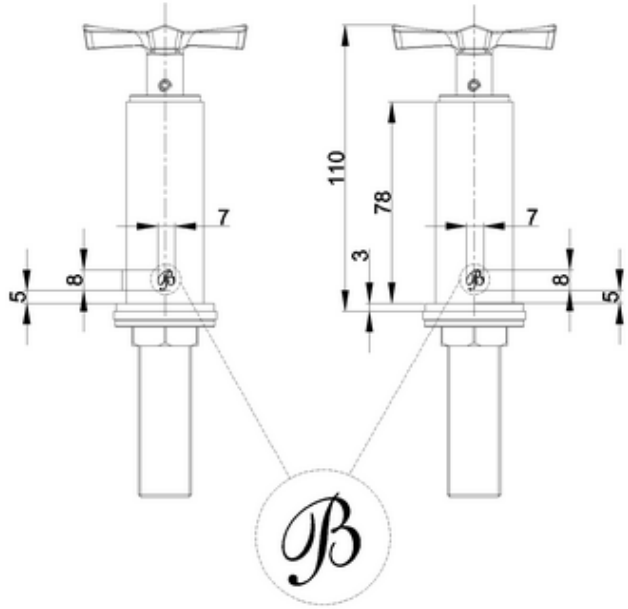
7
8
5
110
78
3
7
8
5

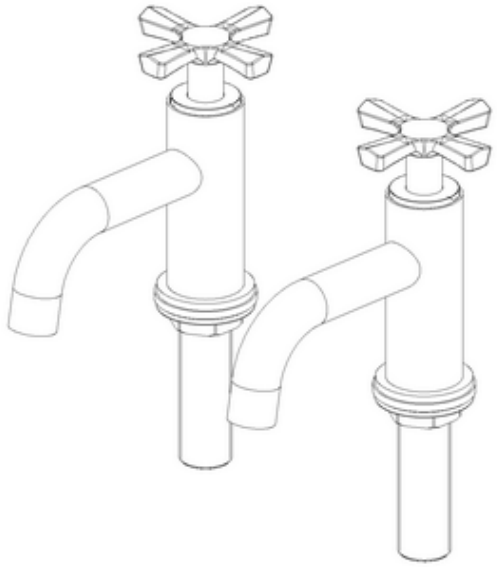

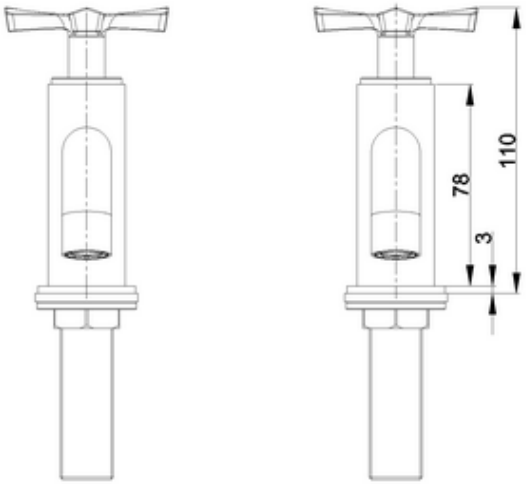
78
110
3

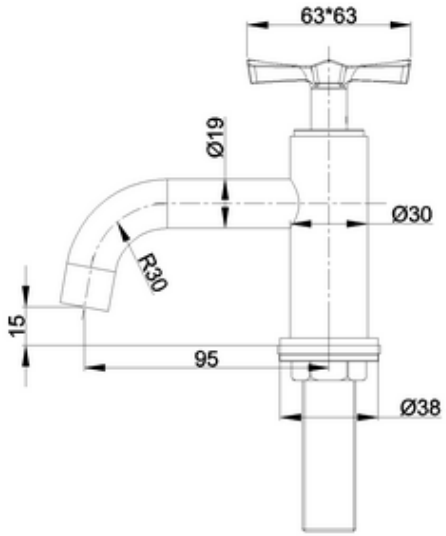
63*63
Ø19
Ø30
R30
15
95
Ø38