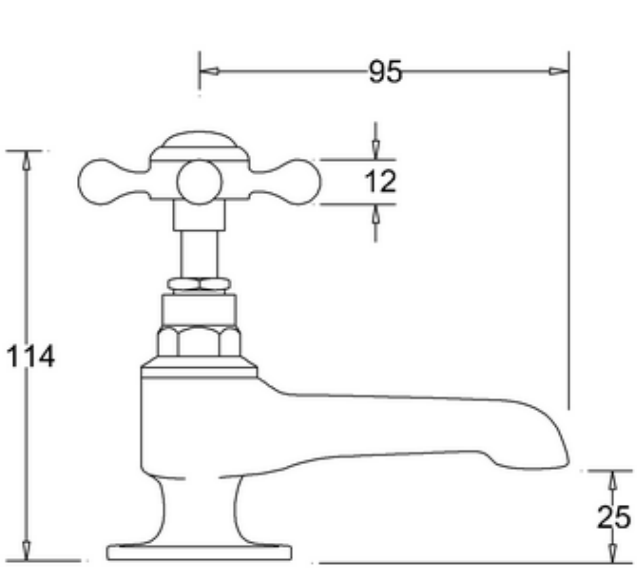
95
12
114
25

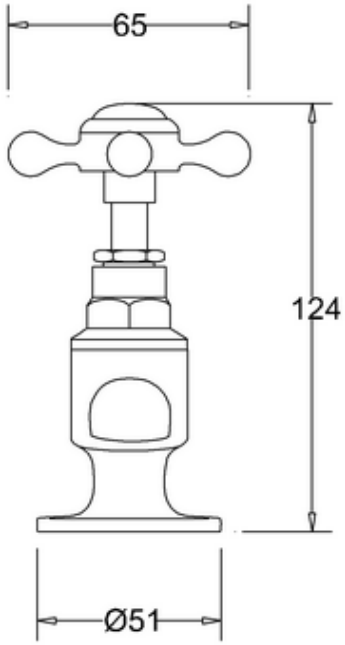
65
124
Ø51

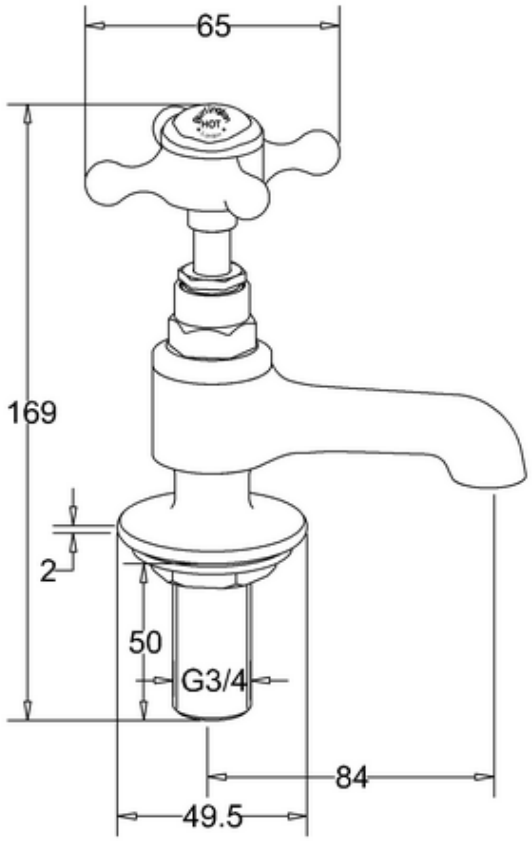
65
169
2
50
G3/4
84
49.5