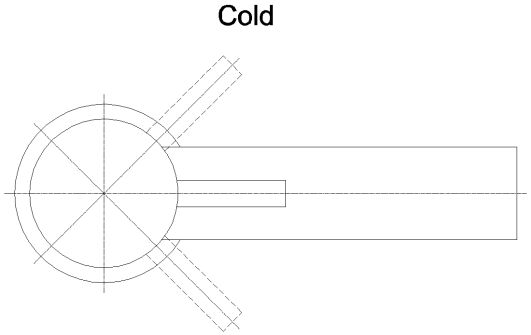
Cold
Hot

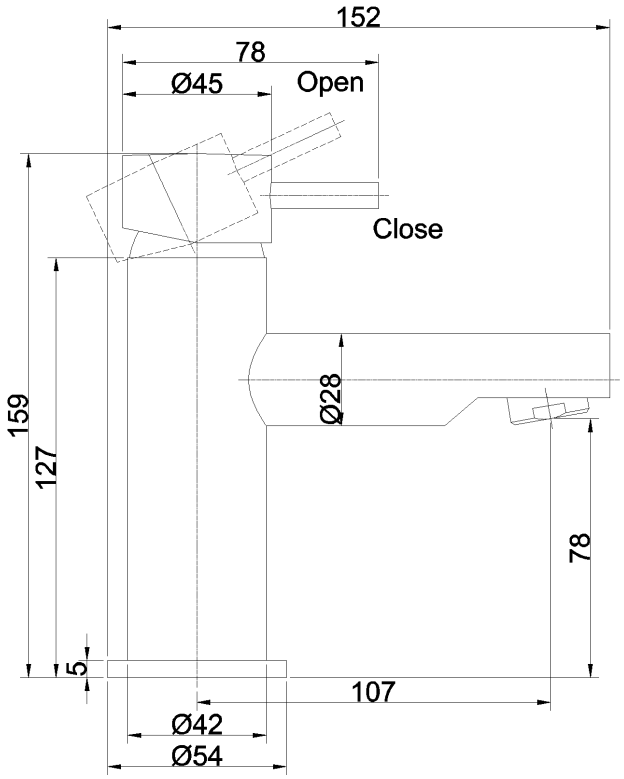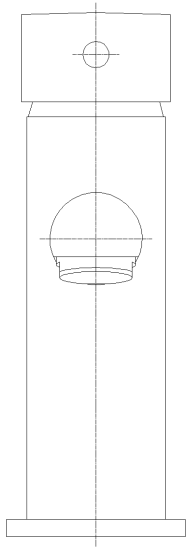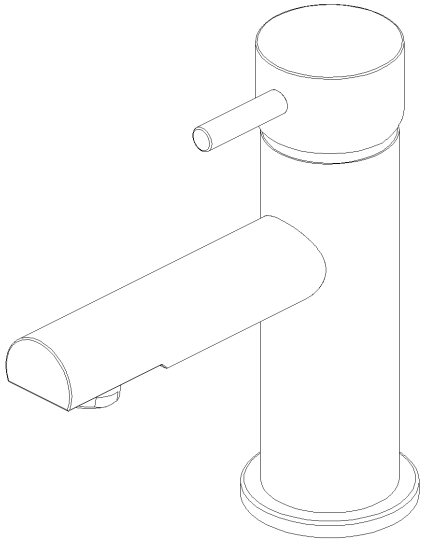
152
78
Ø45
Open
Close
159
127
Ø28
78
5
107
Ø42
Ø54