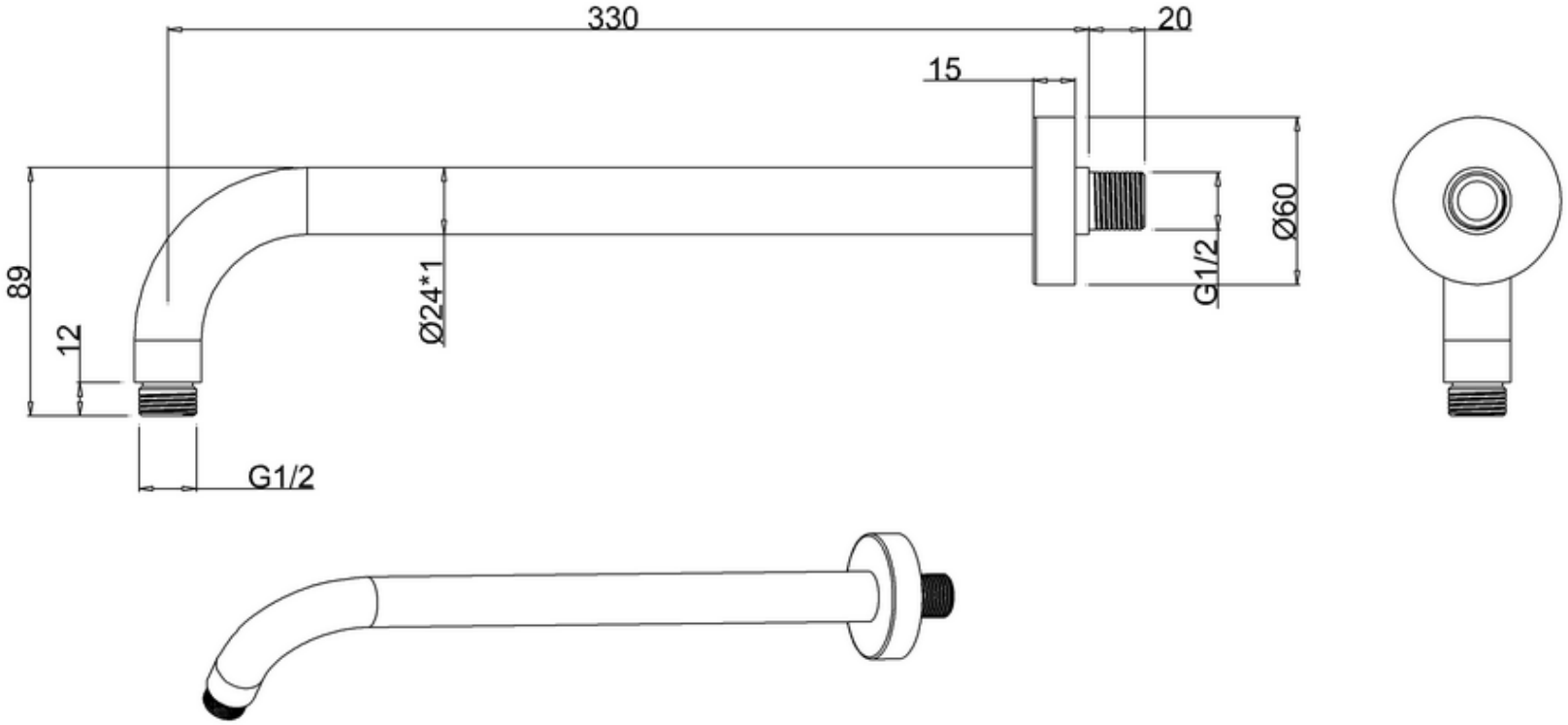
330
20
15
89
12
Ø24*1
G1/2
Ø60
G1/2