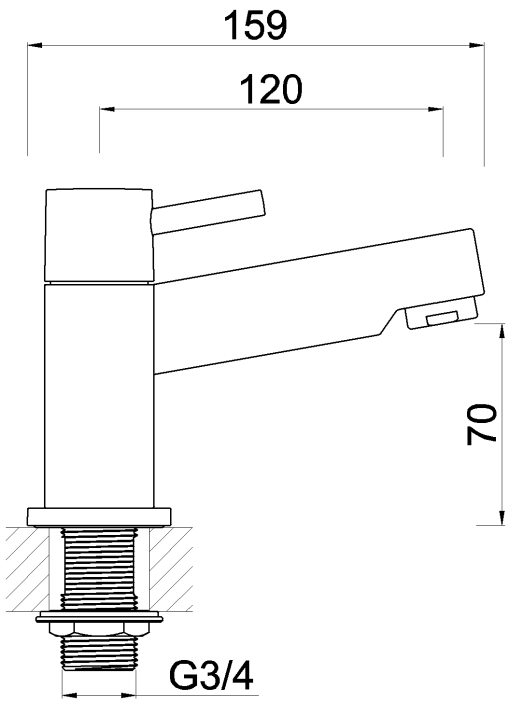
159
120
70
G3/4

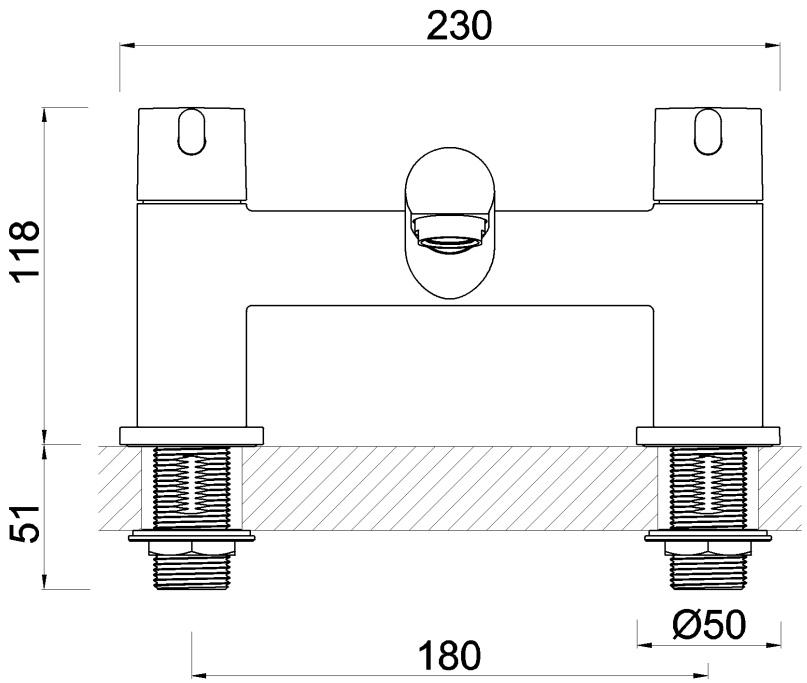
230
118
51
180
Ø50