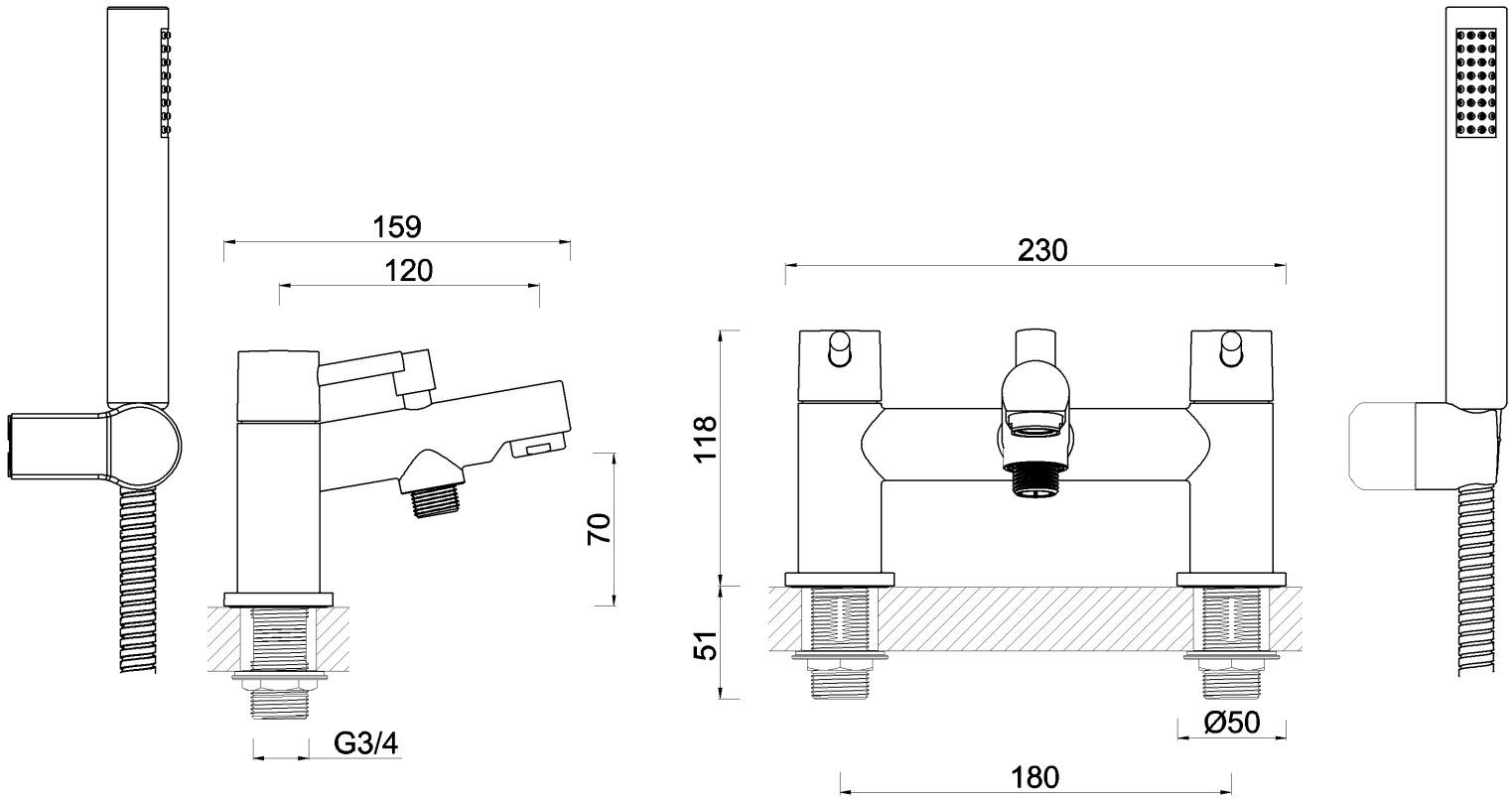
159
120
70
G3/4
230
118
51
Ø50
180